Torquemotor RMI 250

Torquemotor RMI 250

Detailaufnahmen:

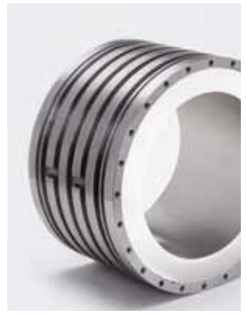

Leistungsdaten:

Nenndrehzahl N_{LK}	250					500					750				
Motortyp RMI 250-	50	75	100	125	150	50	75	100	125	150	50	75	100	125	150
Nennmoment M_{nLK} (Nm)	103,3	155,7	199,4	251,2	300,8	103,3	155,7	199,4	251,2	300,8	103,3	155,7	199,4	251,2	300,8
Nennstrom I_{nLK} (A)	8,5	12,6	16,0	20,2	24,8	17,0	25,2	32,0	40,5	49,5	25,5	37,8	47,9	60,7	74,3
Nennmoment M_{nWK} (Nm)	149,8	225,7	289,2	364,2	436,2	149,8	225,7	289,2	364,2	436,2	149,8	225,7	289,2	364,2	436,2
Nennstrom I_{nWK} (A)	12,7	18,9	24,0	30,3	37,1	25,5	37,8	47,9	60,7	74,3	38,2	56,6	71,9	91,0	111,4
Spitzenmoment M_p (Nm)	216,9	326,9	418,8	527,5	631,7	216,9	326,9	418,8	527,5	631,7	216,9	326,9	418,8	527,5	631,7
Spitzenstrom I_p (A)	21,2	31,5	40,0	50,6	61,9	42,4	62,9	79,9	101,1	123,8	63,7	94,4	119,9	151,7	185,6
Drehmoment-konstante k_m (Nm/A)	12,18	12,37	12,48	12,42	12,15	6,09	6,19	6,24	6,21	6,08	4,06	4,12	4,16	4,14	4,05
el. Nennleistung P_{el} (kW)	5,09	7,55	9,59	12,13	14,85	10,18	15,10	19,18	24,27	29,70	15,28	22,66	28,76	36,40	44,55
Verlustleistung $P_{verl.}$ (kW)	0,35	0,48	0,57	0,66	0,77	0,35	0,48	0,55	0,66	0,81	0,37	0,47	0,55	0,66	0,83

Motorenzeichnungen:

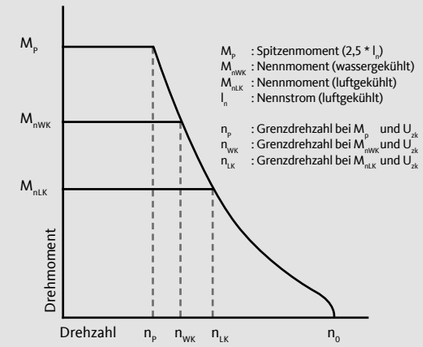

Motortyp RMI D3-L1	RMI 250-50	RMI 250-75	RMI 250-100	RMI 250-125	RMI 250-150
Trägheitsmoment J (kg*m²)	7,63E-02	1,10E-01	1,45E-01	1,80E-01	2,16E-01
Masse Rotor m_{rt} (kg)	5,78	8,36	11,00	13,66	16,34
Masse Stator m_{St} (kg)	52,17	67,49	82,81	98,13	113,45
Rotorlänge L3 (mm)	53,8	77,7	102,2	127,0	151,9
Statorgehäuse-länge L (mm)	164,0	189,0	214,0	239,0	264,0
Abstand Gehäuse - Blechpaket L2 (mm)	32,0	32,0	32,0	32,0	32,0
Abstand Gehäuse - Rotor L4 (mm)	30,1	30,6	30,9	31,0	31,1
Außendurch-messer Stator Da (mm)	408,0	408,0	408,0	408,0	408,0
Rotorinnendurch-messer D5 (mm)	210,0	210,0	210,0	210,0	210,0
Polpaarzahl 2p	30	30	30	30	30
Zwischenkreis-spannung Uzk (V)	560	560	560	560	560
Temperatur-sensor KTY	KTY84-130W	KTY84-130W	KTY84-130W	KTY84-130W	KTY84-130W
Temperatur-sensor PTC	YD3-130	YD3-130	YD3-130	YD3-130	YD3-130

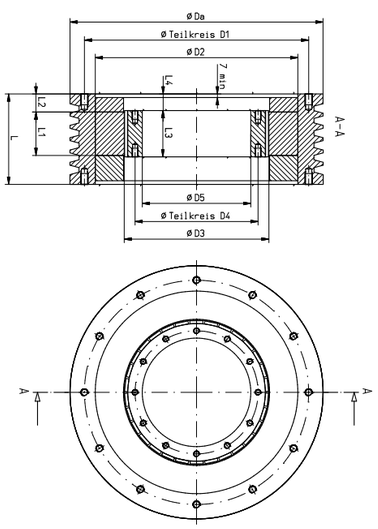
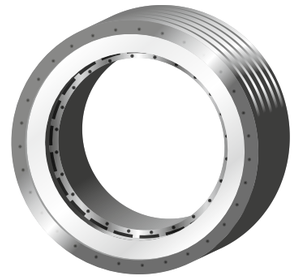
Befestigungsgewinde (Teilkreis ØD1 und Teilkreis ØD4) nach Kundenauslegung möglich